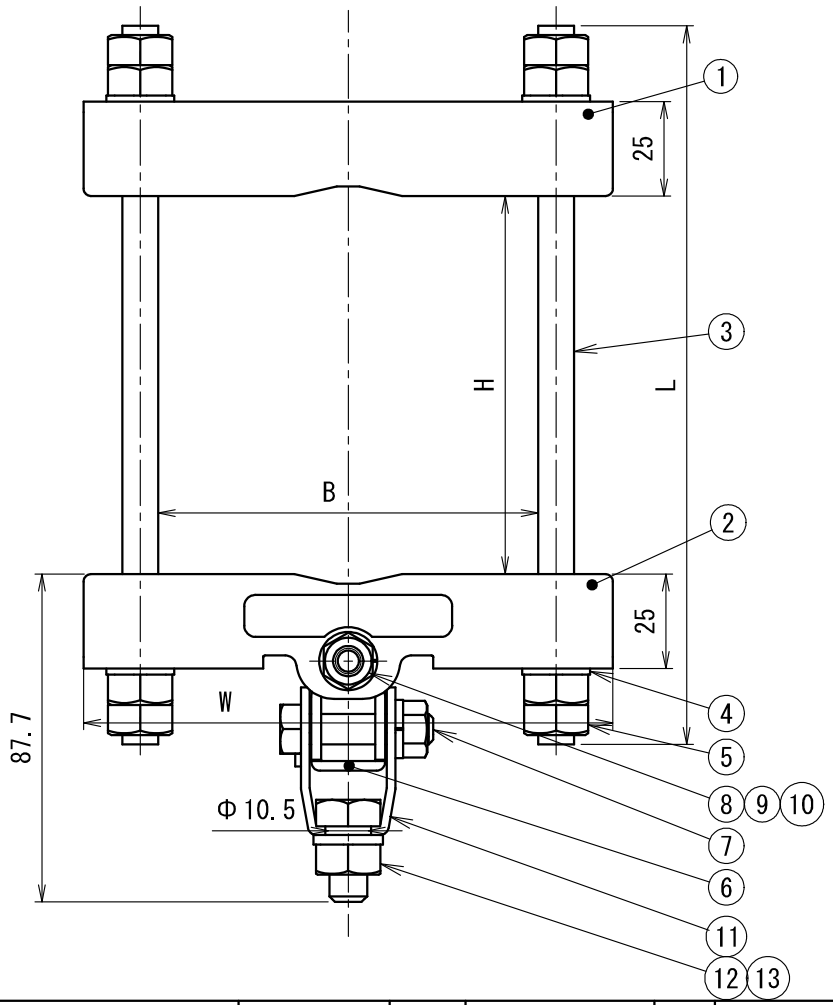

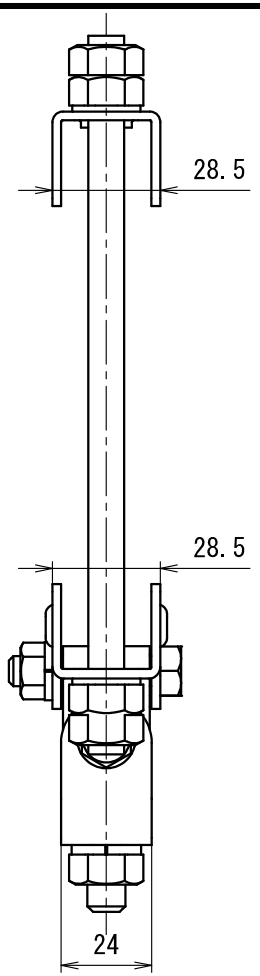

品番	W	L	適合鋼材幅　B	適合鋼材高さ　H
SGPA-10A	140	190	60～105	100以下
SGPA-15A	190	240	90～155	150以下
SGPA-20A	240	290	140～205	200以下

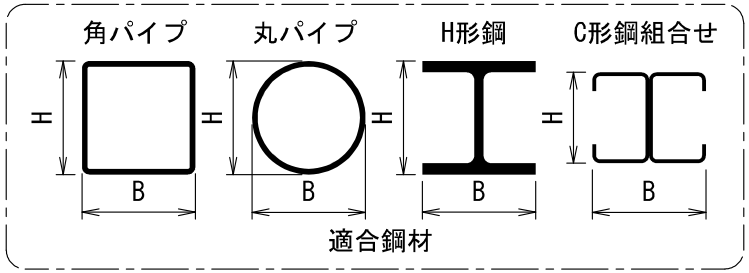

符号	名　　称	材　質	個数	備　　考	符号	名　　称	材　質	個数	備　　考
7	六角ボルト	SWRM	1	M8×40 三価クロメートめっき					
6	連結金具A	SPHC	1	三価クロメートめっき	13	六角ボルト	SWRM	1	M10×20 三価クロメートめっき
5	六角ナット	SWRM	8	W3/8 三価クロメートめっき	12	六角ナット	SWRM	1	M10 三価クロメートめっき
4	ばね座金	SWRH	5	M10 三価クロメートめっき	11	吊り金具S	SPHC	1	三価クロメートめっき
3	タイボルト	SWRM	2	W3/8 三価クロメートめっき	10	六角ナット	SWRM	2	M8 三価クロメートめっき
2	クランプバーB	SPHC	1	三価クロメートめっき	9	ばね座金	SWRH	2	M8 三価クロメートめっき
1	クランプバーA	SPHC	1	三価クロメートめっき	8	六角ボルト	SWRM	1	M8×40 三価クロメートめっき

製品仕様図		
尺度	品名	ビームラックル
1/2		SGPA－　A
第三角法	図番	RH21572D3

未来工業株式会社